KEYA®

UNLOCK INNOVATION

ELOCK PLUS

MONTAJE / ASSEMBLY

C
Ø 3.5x9.5

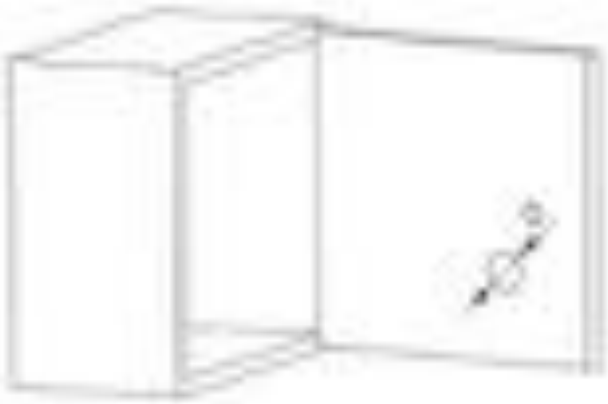

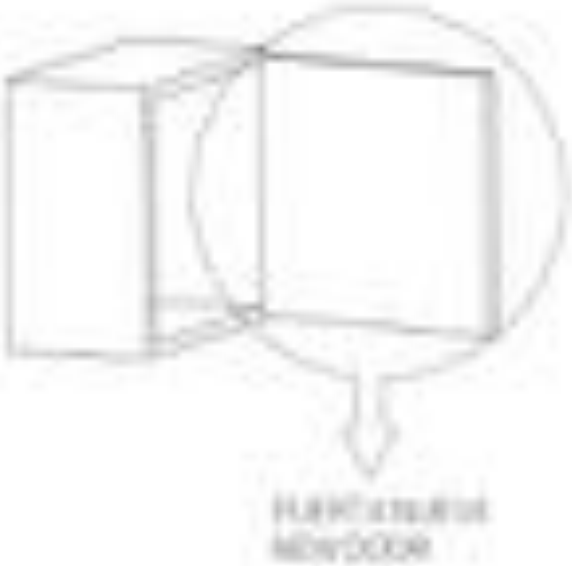

1

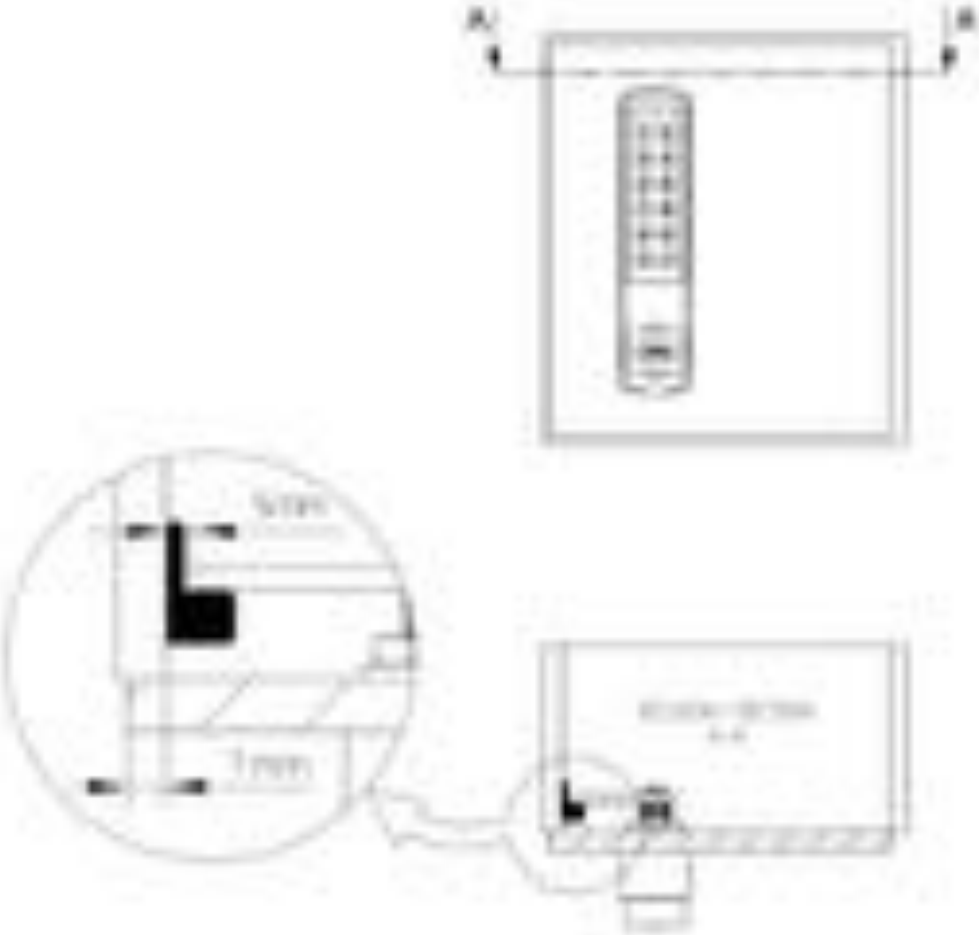

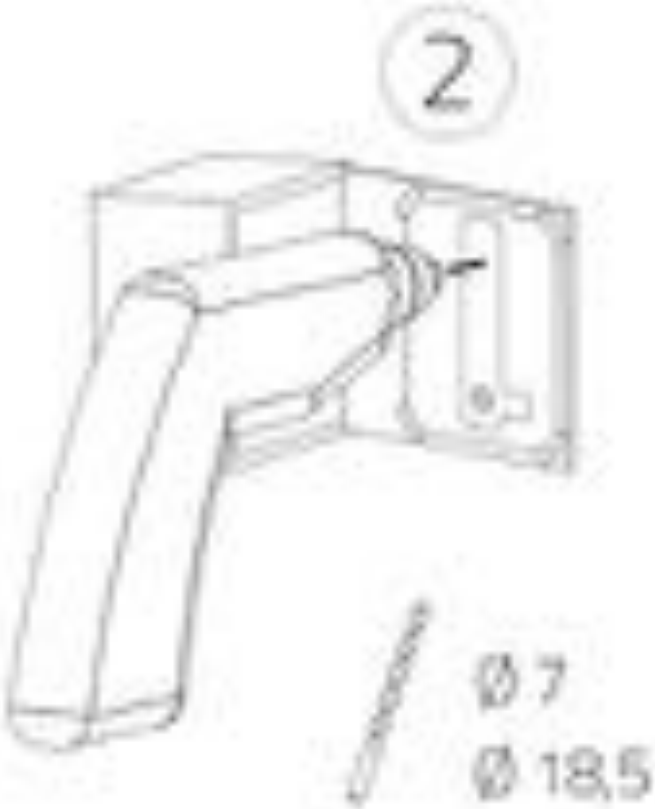
2
Ø 7
Ø 18,5

3

4

5

6

B

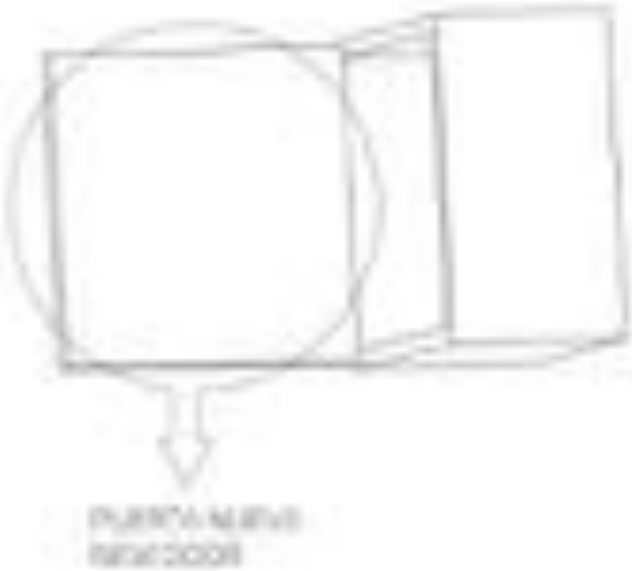

1

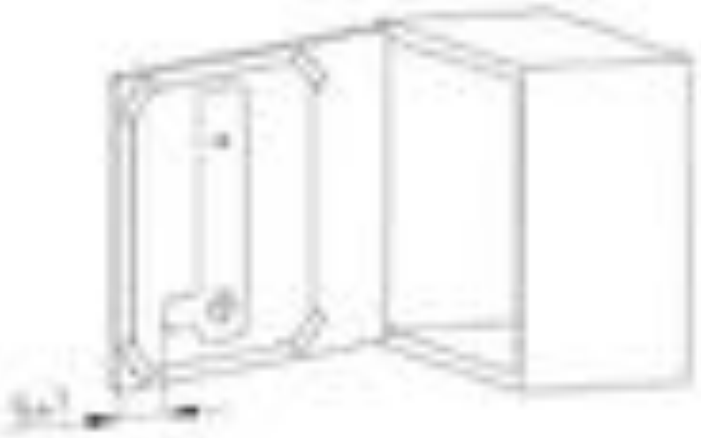

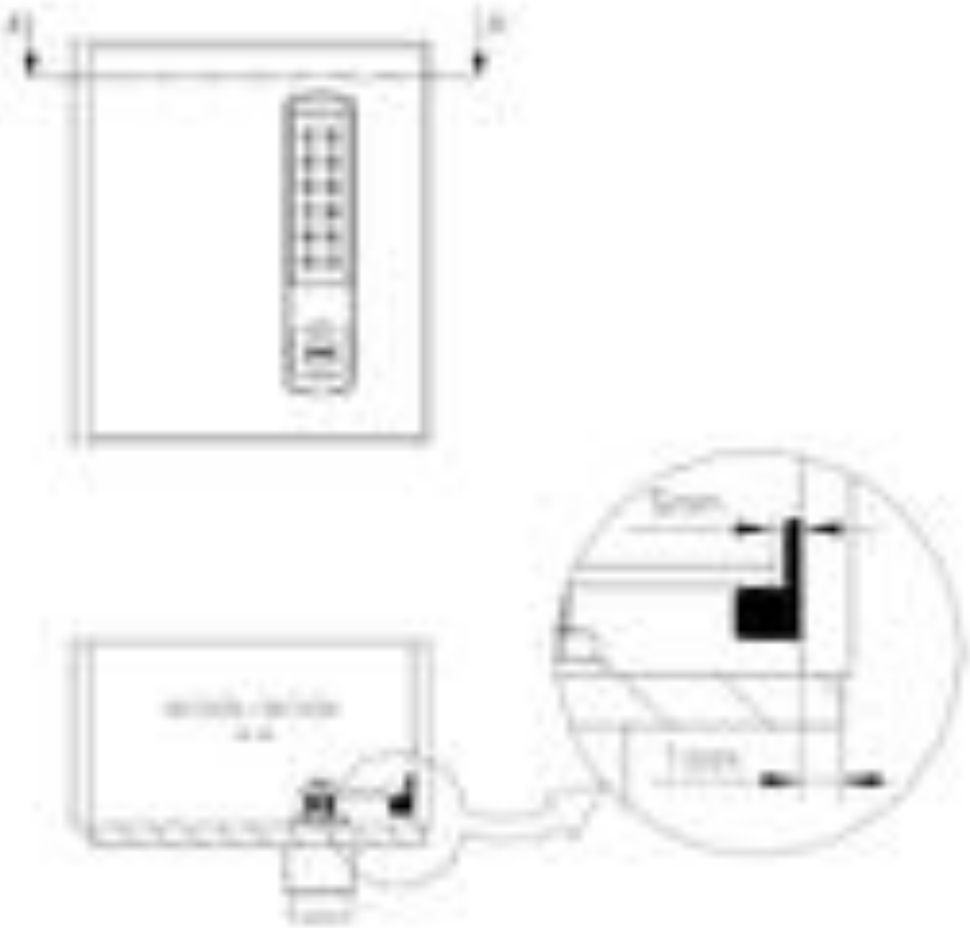

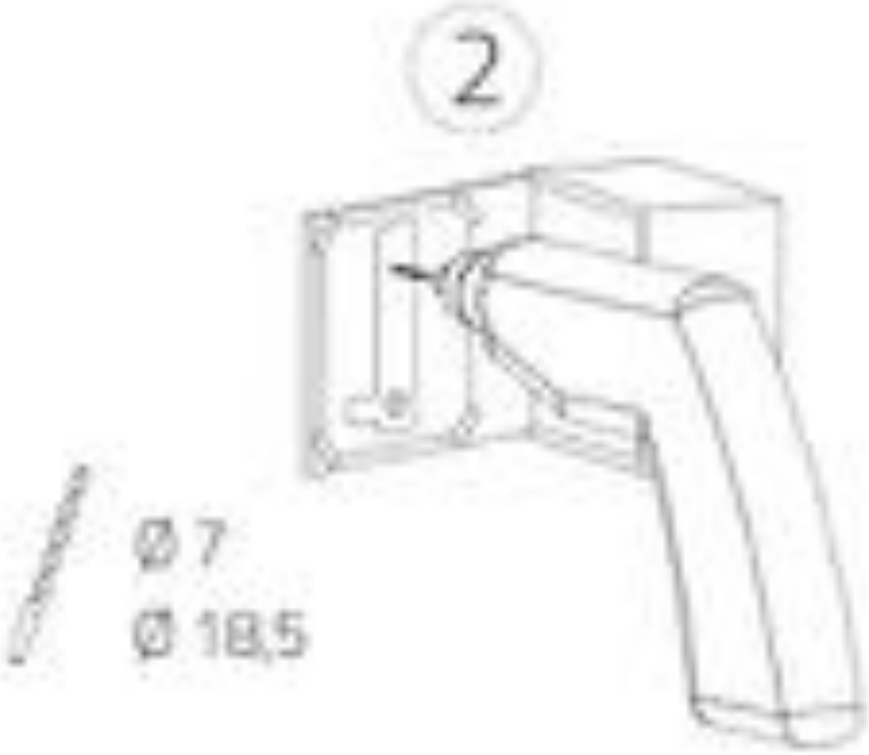
2
Ø 7
Ø 18,5

3

4

5

6

FAQ's Preguntas más frecuentes / Frequently asked questions

Una vez instalado, al presionar las teclas, la cerradura no responde (no emite pitido ni funciona)

Once assembled, the lock does not work when the key buttons are pressed (no sound and the lock does not work)

Verificar que la pila esté en la posición correcta (respetando la polaridad indicada en el compartimento)
Verify that the battery have the correct polarity (indicated inside).

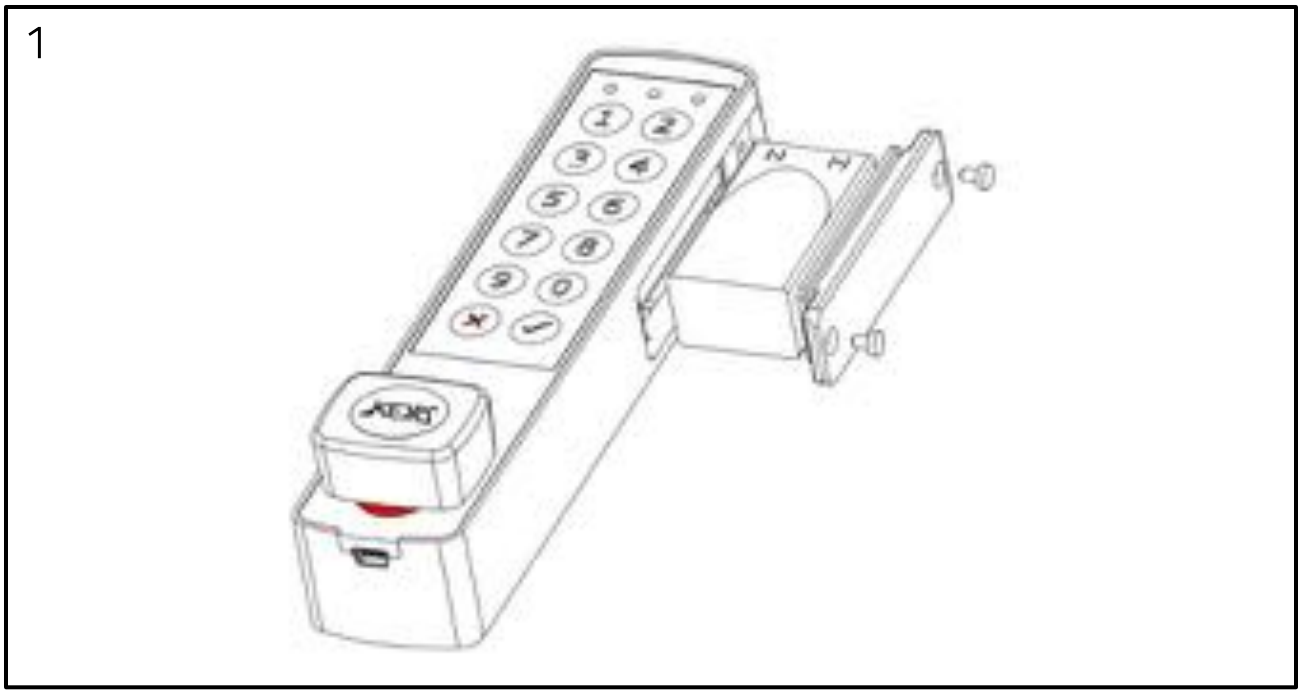

El pestillo no abre / cierra después de introducir un código válido.

The latch does not open / close after a correct code.

Verificar que el pestillo abre y cierra sin impedimento (roce, interferencia contra el marco)
Verify that the latch works smoothly in and out without any friction with the door frame.

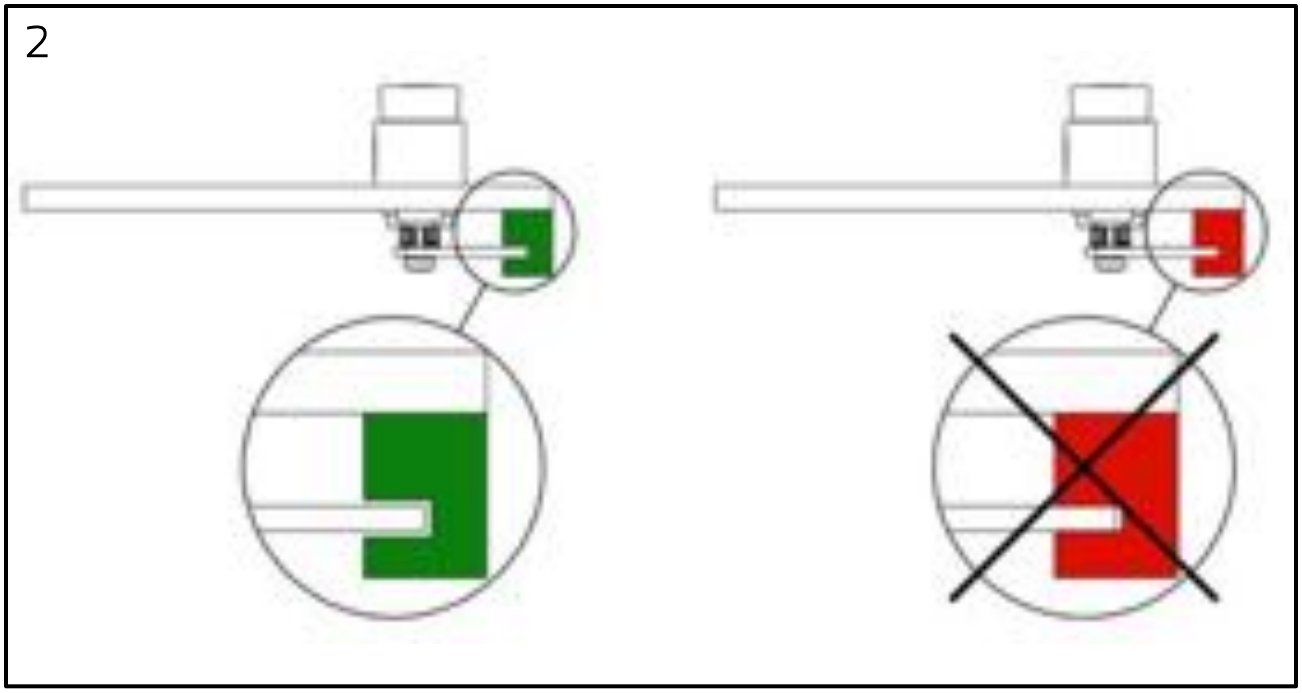

Al introducir un código válido y pulsar ENTER, destellan los tres LEDs a la vez (verde-amarillo-rojo) y la cerradura no funciona.

After introducing the correct code and pressing ENTER, the three LEDs blink at the same time (green-yellow-red) and the lock does not work.

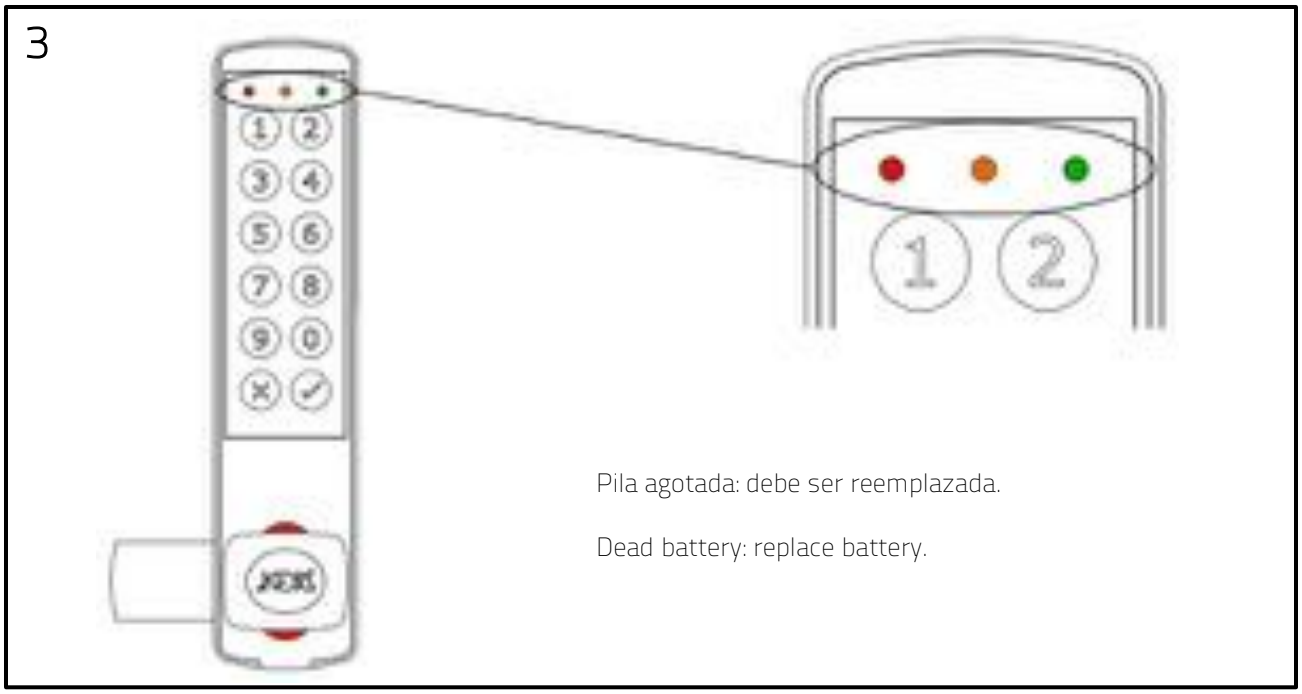

Al pulsar cualquier tecla, destella el LED central (amarillo).

After pressing any button the yellow LED blinks.

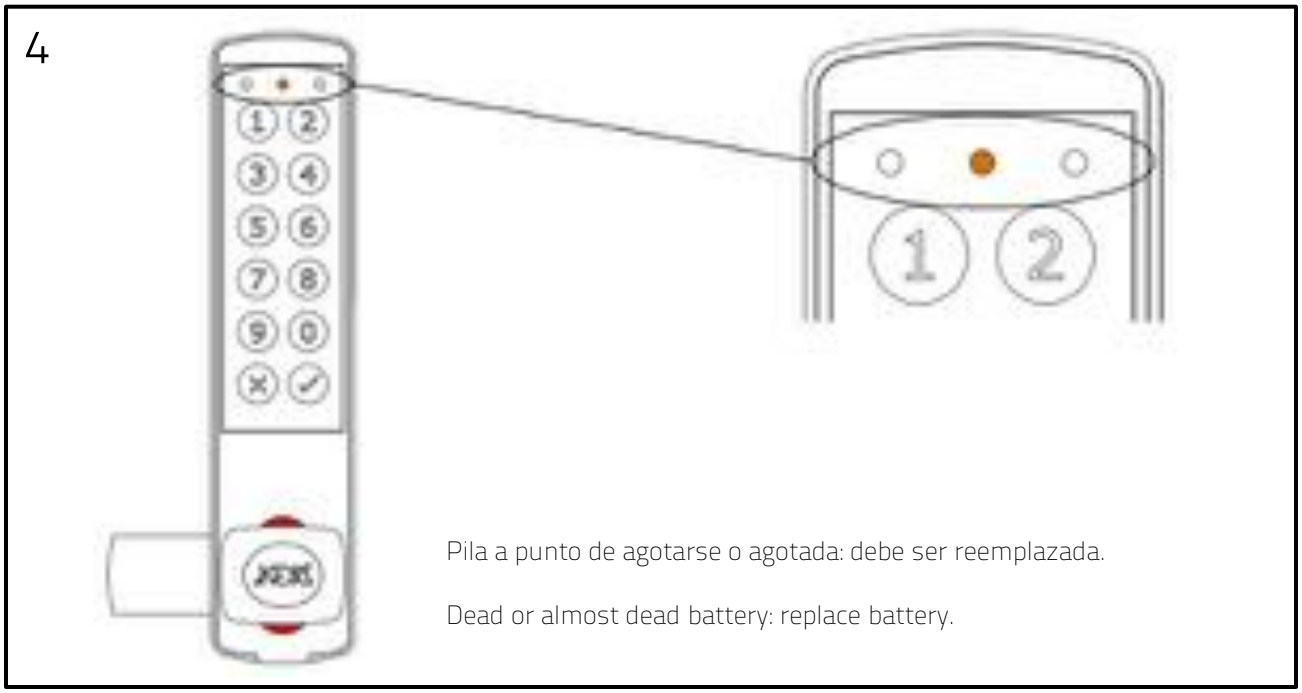

IMPORTANTE

Recomendamos cambiar las pilas anualmente para asegurar el buen estado de la cerradura. Las pilas tras largos periodos de tiempo instaladas, pueden dañarse y dañar la cerradura, especialmente en ambientes muy cálidos

No limpiar las cerraduras con productos de limpieza que contengan ácido clorhídrico, lejía o componentes corrosivos, especialmente en las partes metálicas.

IMPORTANT

We suggest to change once a year the batteries for ensure their good condition. After a long time, the batteries can deteriorate and damage the lock, especially in hot environments

Do not clean the locks with cleaning products with hydrochloric acid, lye or corrosive components, especially on the metallic parts.